Штангенциркули ABSOLUTE Digimatic IP67

Серия 500

Эти прочные штангенциркули предназначены для надёжных измерений и решения широкого круга измерительных задач. Особенности:
- Система ABSOLUTE гарантирует надёжные измерения.
- Превосходная водо- и пылезащита (степень защиты IP67) позволяет использовать инструмент в условиях воздействия брызг СОЖ.
- Чрезвычайно устойчив к действию СОЖ и смазки.

500-706-11

Метрические Без приводного ролика

№	Диапазон [мм]	Глубиномер	Вывод данных	L [мм]	a [мм]	b [мм]	c [мм]	d [мм]	Масса [г]
500-706-11	0-150	плоский		233	40	21	16,5	16	164
500-709-11	0-150	ø1,9 мм		233	40	21	16,5	16	164
500-716-11	0-150	плоский	●	233	40	21	16,5	16	164
500-707-11	0-200	плоский		290	50	24,5	20	16	194
500-717-11	0-200	плоский	●	290	50	24,5	20	16	194
500-708-11	0-300	плоский		404	64	27,5	21,8	20	345
500-718-11	0-300	плоский	●	404	64	27,5	21,8	20	345

Метрические С приводным роликом

№	Диапазон [мм]	Глубиномер	Вывод данных	L [мм]	a [мм]	b [мм]	c [мм]	d [мм]	Масса [г]
500-702-10	0-150	плоский		233	40	21	16,5	16	164
500-712-10	0-150	плоский	●	233	40	21	16,5	16	164
500-719-10	0-150	ø1,9 мм	●	233	40	21	16,5	16	164
500-703-10	0-200	плоский		290	50	24,5	20	16	194
500-713-10	0-200	плоский	●	290	50	24,5	20	16	194
500-704-10	0-300	плоский		404	64	27,5	21,8	20	345
500-714-10	0-300	плоский	●	404	64	27,5	21,8	20	345

Также доступно! Дюймовые/Метрические модели

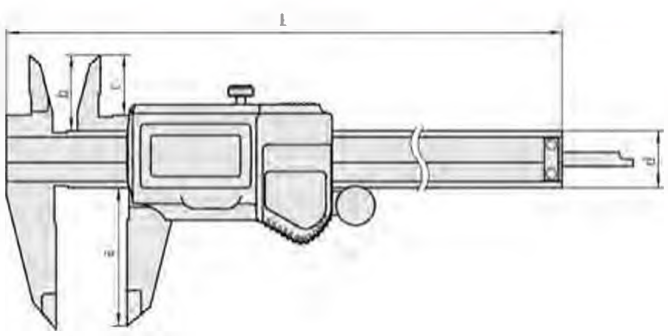

Функции	Серия 500
ORIGIN (Исходное положение: АБС.-Нуль)	●
Автоотключение через 20 мин. простоя	●
Предупреждение о низком напряжении	●

Спецификация

Погрешность	≤ 200 мм: ±0,02 мм > 200 мм : ±0,03 мм (без учёта ошибки квантования)
Макс. скорость отклика	Неограничена
Разрешение	0,01 мм
Срок службы батареи	Около 15000 часов (150 мм, 200 мм) 5000 часов (300 мм)
Дисплей	ЖК-дисплей, высота символа 7,5 мм (150, 200 мм) 10,2 мм (300 мм)
Комплектация	Коробка, 1 батарея

Опциональные аксессуары

№	Описание
05CZA624	Кабель Digimatic с кнопкой передачи данных (1 м)
05CZA625	Кабель Digimatic с кнопкой передачи данных (2 м)
02AZD790A	Кабель U-Wave с кнопкой передачи данных
06ADV380A	Кабель прямого вывода USB (2 м)
050083-10	75 мм мостик для измерений глубины для моделей до 200 мм
050084-10	100-мм основание для измерения глубины для моделей до 200 мм
050085-10	125-мм основание для измерения глубины для 300-мм моделей

Расходуемые аксессуары

№	Описание
938882	Батарея SR44

Штанга 150 и 200 мм или 300 мм

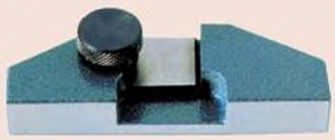

050083-10

Все продукты предназначены для продажи юридическим лицам. Иллюстрации продуктов приведены без обязательств. Описания продуктов, в частности технические характеристики, соответствуют действительности только при предварительном подтверждении.